Schlauchpumpe PT10 (bis 120 l/h)

Allgemeines Datenblatt

STEINLE INDUSTRIEPUMPEN GMBH

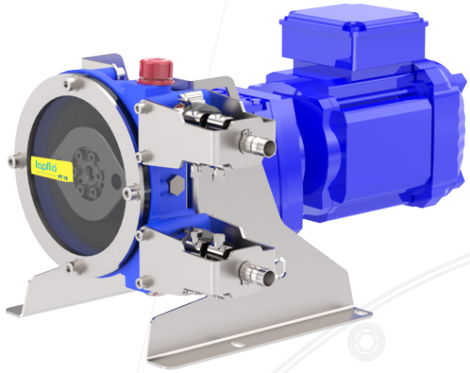

Technische Daten

Leistung

Max. Fördermenge	120 l/h (bei Wasser)
Max. Förderdruck	10 bar
Ansaughöhe trocken	9 mWS
Max. Feststoffgröße	2 mm
Max. Temperatur	80°C
Volumen pro Umdrehung	ca. 25 ml

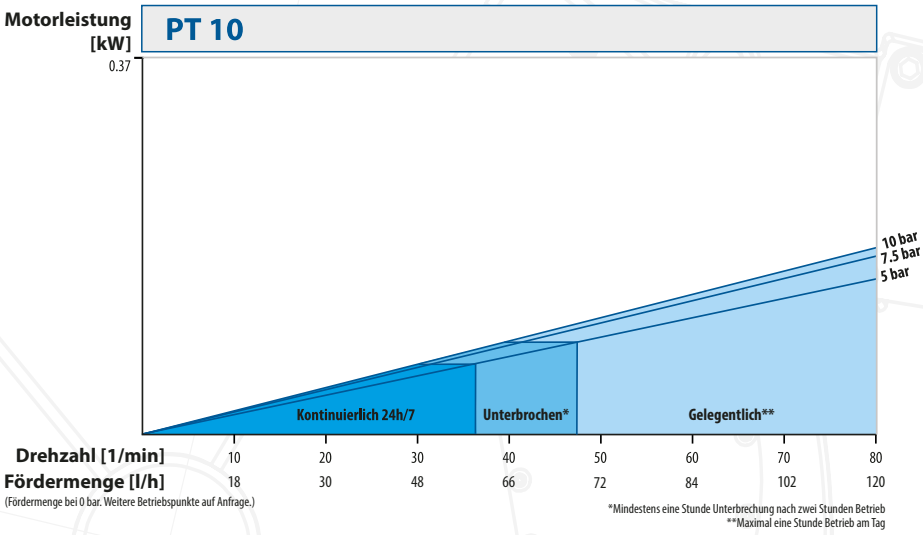

Anschlüsse

Saug- / Druckanschluss	Schlauchtülle (std), Flansch, Clamp, Milchrohr, BSP-Gewinde, Camlock, u.v.a.
Anschlussgröße	Ø 16 mm, DN 15, G 1/2“, u.v.a.
Schlauch Ø	10 mm

Material

Gehäuse und Rotor (nicht Produktberührt)	Sphäroguss
Schlaucheinsatz	AISI 316L (std), PTFE, PP-H
Schlauch Schlauch FDA	NR, EPDM, NBR auf Anfrage
Gewicht mit Motor	31 kg
ATEX	Typ PXT10

Antrieb

Motor	0,25 kW, 0,37 kW, 0,55 kW, 230/400V, 1450 1/min, IP55, 3 PTC
Optional	Regelung über Frequenzumrichter möglich

Abmessungen

Standardausführung

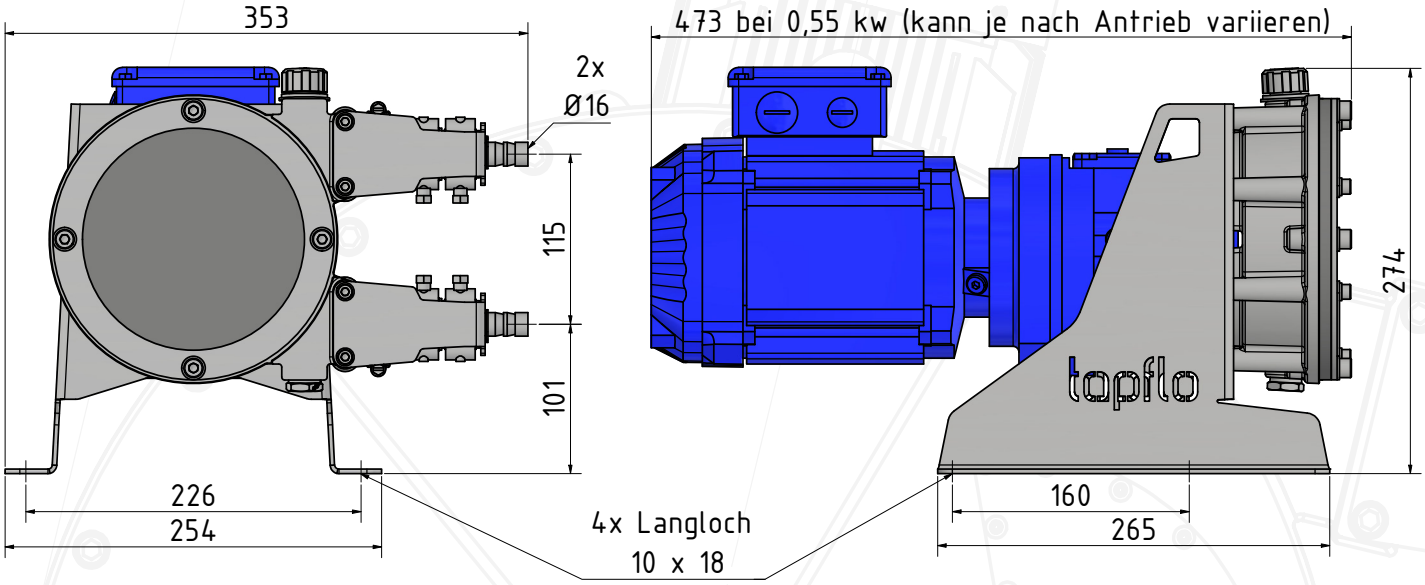

3D Modell

weitere Modelle auf Anfrage

je nach Ausführung

Änderungen und Irrtümer vorbehalten

Kontakt

Technische Beratung

0211 / 302055 - 10
technik@steinle-pumpen.de

Außendienst

Jetzt Kontakt aufnehmen
Kontaktdaten

Links

Produktseite
Anfrageformular