Allgemeines Datenblatt T120 (1“ DN 25)

Max. Fördermenge	158 l/min (bei Wasser)
Max. Förderdruck	8 bar bei 8 bar Druckluft
Ansaughöhe trocken/gefüllt	4 mWS / 8 mWS
Max. Feststoffgröße	6 mm
Max. Temperaturbereich	-20°C...+80°C (+110°C mit PTFE Membranen)
Produktberührte Gehäuseteile	Aluminium (optional mit PTFE Beschichtung), oder Edelstahl
Membranen	EPDM, NBR, oder PTFE
Ventilkugeln	EPDM, PTFE, Edelstahl, NBR, PUR, PP, oder Keramik
Saug- / Druckanschluss	G 1“ Innengewinde (schwenkbar)

viele weitere Materialien und Ausführungen auf Anfrage

Förderkurve

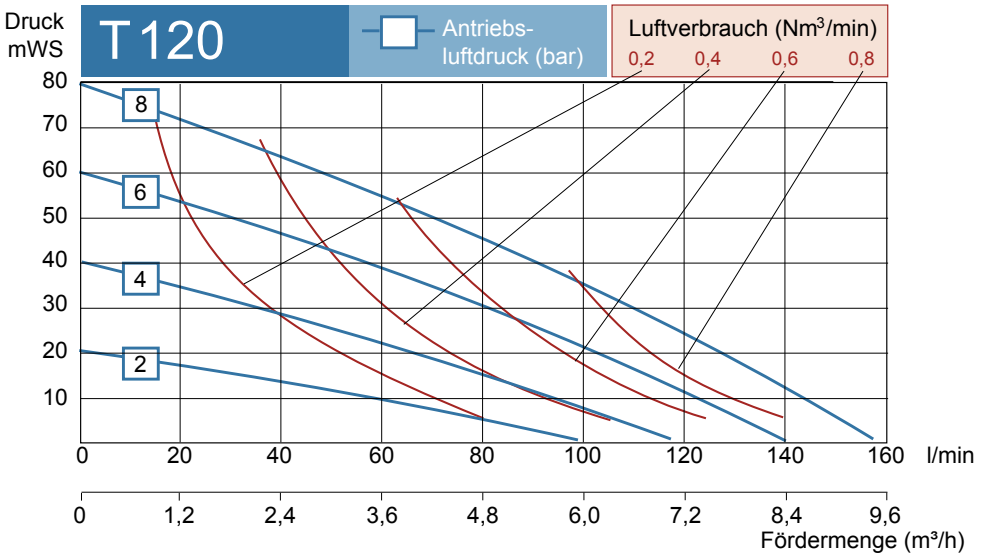

Allgemeine Informationen

Druckluftanschluss	G 1/4“ Innengewinde
Volumen per Hub	ca. 420 ml
ATEX	Ja (optional bei Edelstahlgehäuse, Typ TX120)
Mittelblock	Aluminium oder PP (nicht produktberührt)
Gewicht	9 kg (Aluminium); 16 kg (Edelstahl)
Steuerventil	Messing (auch mit PET Kolben), Edelstahl, oder PET

Abmessungen

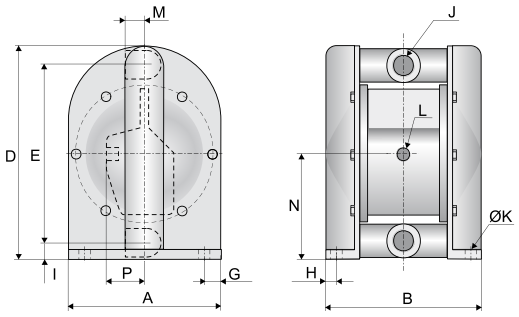

Version aus Aluminium

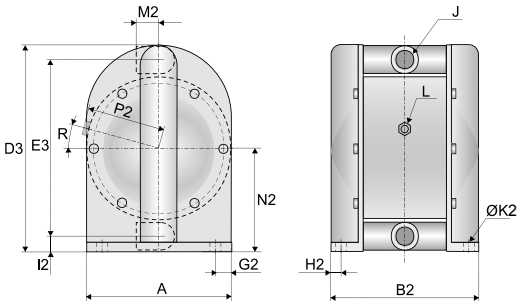

Version aus Edelstahl (PP Mittelblock)

A	B	B2	D	D3	E	E3	G	G2	H	H2	I
200	195	204	302	310	252	257	20	20	20	23	27

I2	J	ØK	ØK2	L	M	M2	N	N2	P	P2	R
27	G 1“	8,5	8,5	G 1/4“	33	52	153	155	36	105	15°

STEINLE INDUSTRIEPUMPEN GMBH

Fichtenstraße 113 • D-40233 Düsseldorf • Tel. +49 (0)211 / 30 20 55 0 • Fax +49 (0)211 / 30 20 55 11
info@steinle-pumpen.de • http://www.steinle-pumpen.de

Version 18.1

Irrtümer und Änderungen vorbehalten.