Allgemeines Datenblatt T220 (1 1/2“ DN 40)

Max. Fördermenge	330 l/min (bei Wasser)
Max. Förderdruck	8 bar bei 8 bar Druckluft
Ansaughöhe trocken/gefüllt	4 mWS / 8 mWS
Max. Feststoffgröße	10 mm
Max. Temperaturbereich	-20°C...+80°C (+110°C mit PTFE Membranen)
Produktberührte Gehäuseteile	Aluminium (optional mit PTFE Beschichtung), oder Edelstahl
Membranen	EPDM, NBR, oder PTFE
Ventilkugeln	EPDM, PTFE, Edelstahl, NBR, PUR, oder PP
Saug- / Druckanschluss	G 1 1/2“ Innengewinde (schwenkbar)

viele weitere Materialien und Ausführungen auf Anfrage

Förderkurve

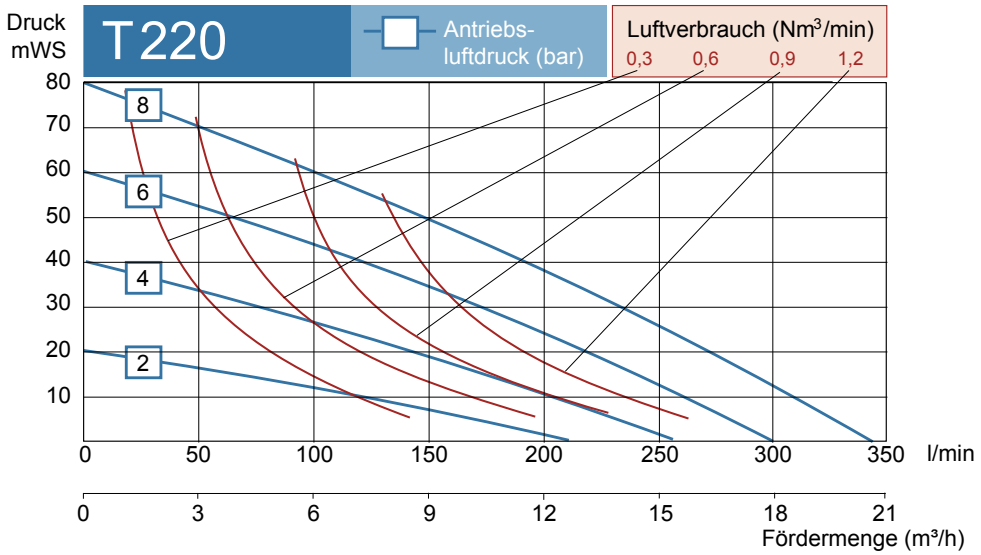

Allgemeine Informationen

Druckluftanschluss	G 1/2“ Innengewinde
Volumen per Hub	ca. 933 ml
ATEX	Ja (optional bei Edelstahlgehäuse, Typ TX220)
Mittelblock	Aluminium oder PP (nicht produktberührt)
Gewicht	18 kg (Aluminium); 36 kg (Edelstahl)
Steuerventil	Messing (auch mit PET Kolben), Edelstahl, oder PET

Abmessungen

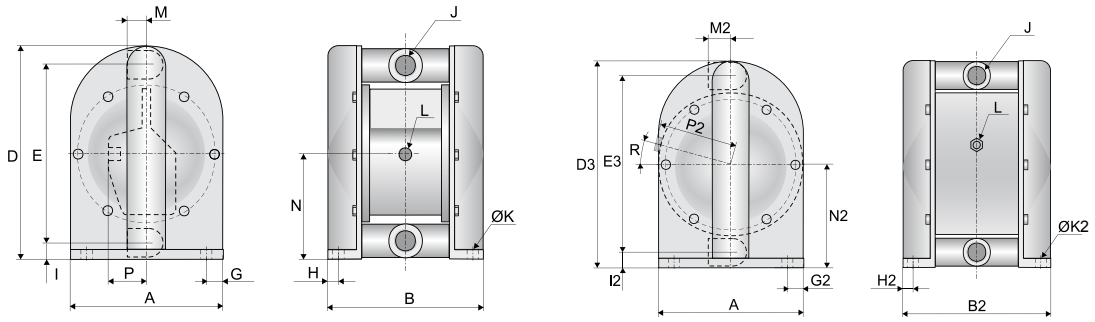

Version aus Aluminium

Version aus Edelstahl (PP Mittelblock)

A	B	B2	D	D3	E	E3	G	G2	H	H2	I
270	265	280	412	422	346	348	25	31	28	34	34
I2	**J**	**ØK**	**ØK2**	**L**	**M**	**M2**	**N**	**N2**	**P**	**P2**	**R**
36	G 1 1/2“	8,5	8,5	1/2“	44	70	207	212	57	143	0°

STEINLE INDUSTRIEPUMPEN GMBH

Fichtenstraße 113 • D-40233 Düsseldorf • Tel. +49 (0)211 / 30 20 55 0 • Fax +49 (0)211 / 30 20 55 11
info@steinle-pumpen.de • http://www.steinle-pumpen.de

Version 18.1

Irrtümer und Änderungen vorbehalten.