tapflo®

Allgemeines Datenblatt T70 (3/4“ DN 20)

Max. Fördermenge	78 l/min (bei Wasser)
Max. Förderdruck	8 bar bei 8 bar Druckluft
Ansaughöhe trocken/gefüllt	3 mWS / 8 mWS
Max. Feststoffgröße	4 mm
Max. Temperaturbereich	-20°C...+80°C (+110°C mit PTFE Membranen)
Produktberührte Gehäuseteile	Aluminium (optional mit PTFE Beschichtung), oder Edelstahl
Membranen	EPDM, NBR, PTFE, oder FKM
Ventilkugeln	EPDM, PTFE, Edelstahl, NBR, PUR, PP, oder Keramik
Saug- / Druckanschluss	G 3/4“ Innengewinde (schwenkbar)

viele weitere Materialien und Ausführungen auf Anfrage

Förderkurve

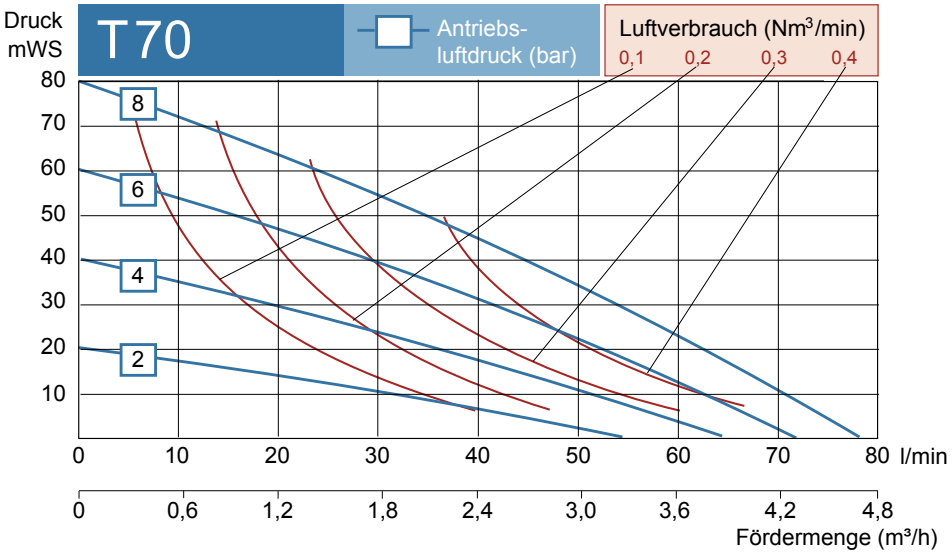

Allgemeine Informationen

Druckluftanschluss	G 1/4“ Innengewinde
Volumen per Hub	ca. 87,5 ml
ATEX	Ja (optional bei Edelstahlgehäuse, Typ TX70)
Mittelblock	Aluminium oder PP (nicht produktberührt)
Gewicht	5 kg (Aluminium); 7 kg (Edelstahl)
Steuerventil	Messing (auch mit PET Kolben), Edelstahl, oder PET

Abmessungen

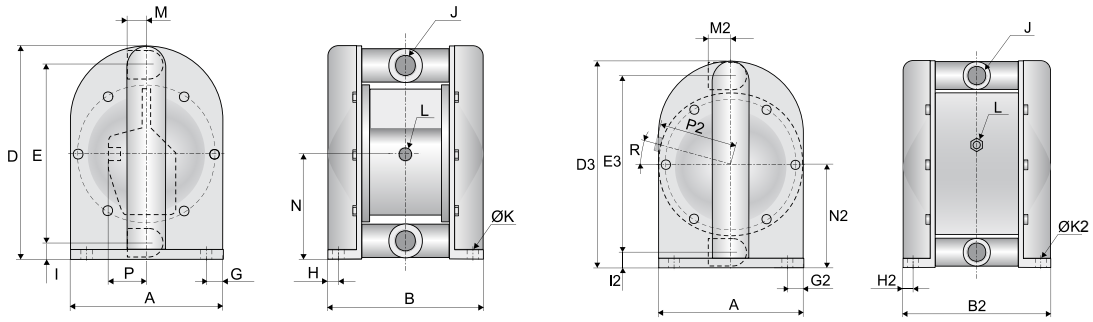

Version aus Aluminium

Version aus Edelstahl (PP Mittelblock)

A	B	B2	D	D3	E	E3	G	G2	H	H2	I
150	168	156	229	229	190	192	17	17	19	12	20
I2	**J**	**ØK**	**ØK2**	**L**	**M**	**M2**	**N**	**N2**	**P**	**P2**	**R**
19	G 3/4“	8,5	8,5	G 1/4“	29	40	115	115	47	80	15°

STEINLE
INDUSTRIEPUMPEN GMBH

Fichtenstraße 113 • D-40233 Düsseldorf • Tel. +49 (0)211 / 30 20 55 0 • Fax +49 (0)211 / 30 20 55 11
info@steinle-pumpen.de • http://www.steinle-pumpen.de

Version 18.1

Irrtümer und Änderungen vorbehalten.