tapflo®

Tauchpumpen

STEINLE
INDUSTRIEPUMPEN GMBH

Alles über Tapflo

Wir begannen unsere Reise 1980 in Kungälv, einer kleinen Stadt an der schwedischen Westküste, als Familienunternehmen mit dem Ziel, ein bedeutender Akteur auf dem Pumpenmarkt zu werden.

Im Laufe der Jahre hat sich das Unternehmen zu einer globalen Tapflo-Gruppe entwickelt, deren Niederlassungen und Vertriebshändler in fast allen Regionen der Welt vertreten sind.

Unsere Lösungen werden in Europa entwickelt und hergestellt und vertrieben Wir bieten unseren Kunden weltweit den besten Service und die besten Lösungen für eine Vielzahl von Anwendungen.

Wählen Sie Tapflo, wenn Sie schnelle und flexible Dienstleistungen und hochwertige Produkte benötigen, die weltweit verfügbar sind.

Unsere Werte Engagement, Qualität und Einfachheit spiegeln sich sowohl in unseren Produkten als auch in unserem Geschäftsansatz wider.

Eines hat sich nicht geändert - wir sind immer noch ein Familienunternehmen.

Verpflichtung zur Qualität

Bei Tapflo haben wir uns ganz einfach der Qualität verschrieben. Daher entsprechen unsere Produktionsstandards und die Qualität unserer Produkte verschiedenen weltweit anerkannten Zertifizierungsund Qualitätskontrollstandards. Die Tapflo-Fertigung ist nach ISO 9001:2015 zertifiziert, wodurch bestätigt wird, dass unsere Prozesse angemessen, effektiv und kontinuierlich verbessert werden.

Tapflo-Werte

Unsere Kultur findet ihren Abschluss in unseren Werten

Selbstverpflichtung

Wir unterscheiden uns von unseren Mitbewerbern durch unsere Bereitschaft, die Erwartungen der Kunden zu übertreffen, schnell zu handeln und flexibel zu sein. Unsere Kultur basiert auf dem Geist der Zusammengehörigkeit, der Begeisterung und der Integrität. Wir kommen aus der ganzen Welt, aber wir teilen die gleichen Werte und respektieren uns gegenseitig. Wir sind engagiert.

Qualität

Wir wissen, dass die Qualität unserer Arbeit nie besser ist als das schwächste Glied, deshalb konzentrieren wir uns auf jedes kleine Detail. Als Hersteller haben wir die Kontrolle über den gesamten Prozess, sowohl in Bezug auf unsere Produkte als auch auf die Art und Weise, wie wir intern arbeiten. Aus diesem Grund stellen wir die hochwertigsten Pumpen in unserem Segment her.

Wir haben ein Sprichwort: "Einfach ist die Kunst", was bedeutet, dass wir versuchen, in allem einfache und unkomplizierte Lösungen zu finden. Indem wir es einfach halten, können wir uns auf das Wesentliche konzentrieren, z. B. unkomplizierte Pumpen mit wenigen Komponenten entwerfen. Für uns ist das ein Schlüssel zum Erfolg: Wir streben danach, das Komplexe zu vereinfachen.

Unterwasserpumpen

Eine Lösung für Ihren gesamten Bedarf an Unterwassermotorpumpen

Tapflo-Tauchpumpen sind für eine breite Palette von Anwendungen geeignet. Wir bieten Pumpen für das Absaugen von Restflüssigkeiten, Abwässern, sowie von partikelhaltigen Schlämmen.
Alle unsere Tauchpumpen bieten die Leistung, Zuverlässigkeit und Benutzerfreundlichkeit, die Sie beim Pumpen von Flüssigkeiten benötigen.

Merkmale und Vorteile

Effektive Motorkühlung
Die Förderung der Flüssigkeit durch den Motor kühlt diesen effektiv.

Überhitzungsschutz
Die Pumpe stoppt bei zu hohen Temperaturen, kühlt ab und startet dann automatisch erneut

Automatische Füllstandskontrolle
Optionaler Schwimmerschalter und Niveausensor zur Steuerung des Betriebs in Abhängigkeit vom Wasserstand

Schutz gegen Phasenumkehr
Sicherstellung der korrekten Laufraddrehung

Modelle mit Schneidwerk
Minimiert Verstopfungen für freien Pumpendurchgang

Solide Konstruktion
Pumpenkörper und Motor aus robusten Materialien

Anwendungen

Hoch- und Tiefbau

Bergbau

Schlämme und Abwässer

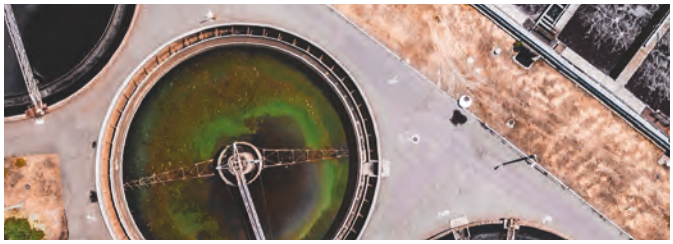

Allgemeine Pumpenaufgaben

SG

Entwässerung

Entwässerungspumpen

Pumpen für die vollständige Entwässerung von ebenen Flächen, auf denen keine Auffangwanne vorhanden ist. Zum Beispiel auf Dächern, Parkplätzen, Anlagen und Kellern

SG-Serie

Die SG verfügt über eine clevere Bodenplatte, die den Betrieb der Pumpe und das Ablassen bis zu einem Wasserstand von 1 mm ermöglicht. Die Pumpe ist mit einem Rückschlagventil ausgestattet, das den Rückfluss aus dem Auslassschlauch verhindert, wenn die Pumpe abgeschaltet wird. Ein Gummiständer schützt den Boden und die Bodenflächen vor Kratzern.

Die Kühlung des Wassers durch den oberen Auslass ermöglicht es der Pumpe, über längere Zeiträume zu arbeiten, während sie kleine Wassermengen pumpt.

Der Druckschlauch kann entweder vertikal oder schräg montiert werden, was ein Knicken oder Biegen des Schlauchs verhindert.

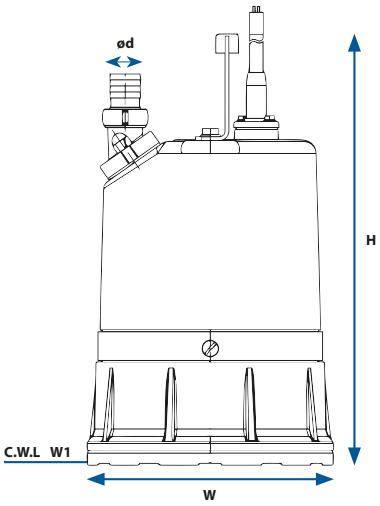

Kurzdaten

Fördermenge	max. 14 m³/h
Förderhöhe	max. 11.5 m
Leistung:	0.48 kW, einphasig 230V ± 10 %, 50 Hz
Isolationsklasse:	F
Schutzklasse:	IP 68
Druckanschluss:	25 mm
Wassertemperatur:	Bis zu 40 °C
Kabellänge	8 m
Wassertiefe:	max. 10 m

Leistungskurven - 50 Hz, 2850 1/min

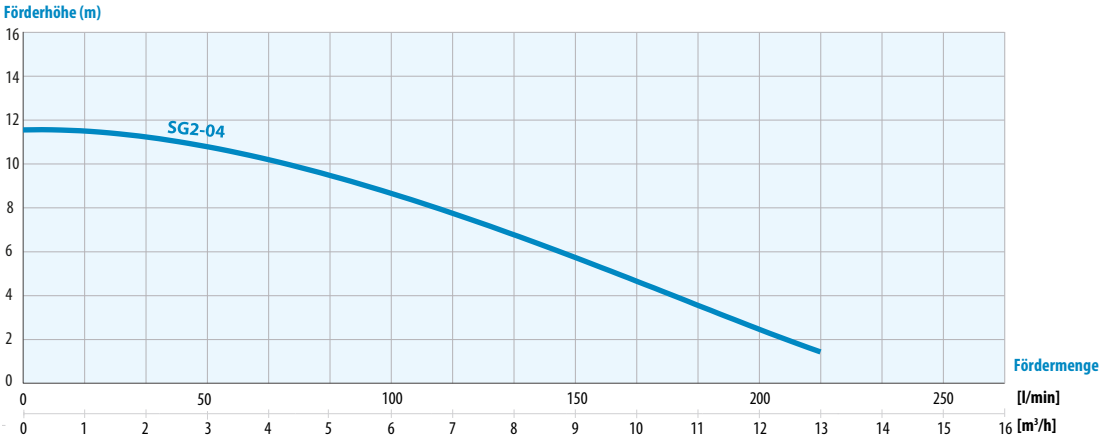

SK

Entwässerung

Entwässerungspumpen

Entwässerungspumpen für Quellwasser, Regenwasser, Grundwasser und sandhaltiges Wasser, die in Bergwerken und Steinbrüchen, im Bauwesen, im Tunnelbau, in der industriellen Verarbeitung und in Mietflotten eingesetzt werden

SK-Reihe

Das Pumpengehäuse besteht aus stabilem Edelstahl, der es leicht und tragbar macht, und aus Gusseisen, das eine lange Lebensdauer gewährleistet. Ein halboffenes Laufrad aus einer hochchromhaltigen Legierung in Verbindung mit einer verschleißfesten Platte (Sphäroguss) sorgt für eine hervorragende Haltbarkeit.

Der gegossene Entladungskanal ist Teil des Motorgehäuses, das den Motor effektiv kühlt, und der Motor ist hermetisch abgedichtet und mit einem eingebauten Wärmeschutz ausgestattet.

Die meisten Modelle verfügen über einen Schwimmerschalter zur Niveauregulierung, der Energie spart und die Bedienung erleichtert, sowie über doppelte Anschlüsse, Schlauch und BSP. SK2(F)-15(P) verfügt über einen Auslass mit zwei Positionen, so dass der Benutzer den Abflussschlauch entweder horizontal oder vertikal ausrichten kann, um ein Knicken des Schlauchs zu vermeiden. Das Modell verfügt außerdem über eine stark erhöhte maximale Eintauchtiefe dank einer mechanischen Dichtung, die gegen hohen Druck resistent ist.

Abmessungen

Modell (50 Hz)	Höhe (H)	Breite (W)	Gewicht (net)	Anschluss (ød)	BSP Gewinde (ød)	Mindestwasserhöhe (W1)
	mm	mm	Kg	mm	in	mm
SK2F-02P	345	184	14	50	2	50
SK2F-07P	365	184	17	50	2	50
SK2F-15P	582	240	37	50	2	87
SK2-15	563	240	37	50	-	87

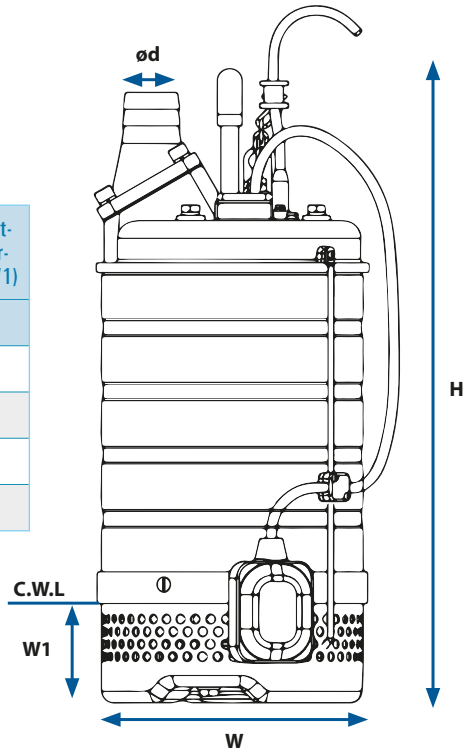

Kurzdaten

Fördermenge	max. 30 m³/h
Förderhöhe	max. 21 m
Leistung:	0.25-1,5 kW, einphasig 230V ± 10 %, 50 Hz 1,5 kW 3-phasig 400V ± 10%, 50 Hz
Isolationsklasse:	F
Schutzklasse:	IP 68
Druckanschluss:	50 mm/2"
Wassertemperatur:	Bis zu 40°C
Kabellänge	8 m
Wassertiefe:	max. 25 m

Technische Daten

Model 50 Hz	Niveau-Regelung	Leistung	Spannung	Fördermenge Nennleistung		Förderhöhe Nennhöhe	Fördermenge Max.		Förderhöhe Max.	Laufrad Durchgang	Maximale Tauchtiefe
		kW	V	m³/h	l/min	m	m³/h	l/min	m	mm	m
SK2F-02P	Schwimmer-schalter	0.25	220	6	100	7	12	200	8	6	10
SK2F-07P	Schwimmer-schalter	0.75	220	10	166	12	19.5	325	15	6	10
SK2F-15P	Schwimmer-schalter	1.5	220	15	250	15	30	500	21	8.5	25
SK2-15	- 1.5	400	15	250	15	30	500	21	8.5	25	

Leistungskurven - 50 Hz, 2850 U/min

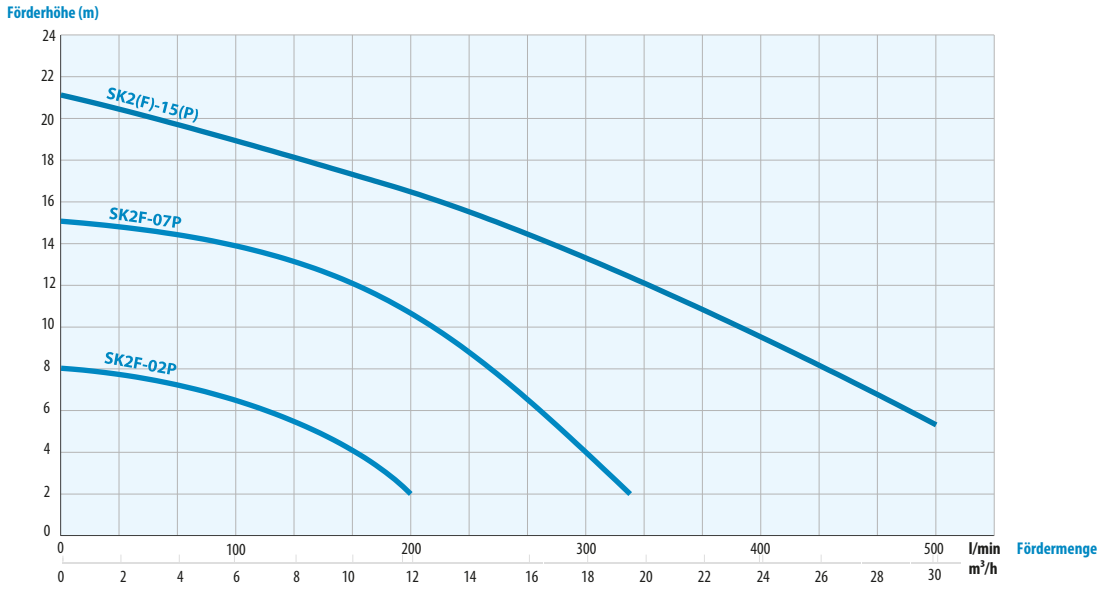

SB

Entwässerung

SB-Reihe

Die Tapflo SB ist aus stabilem Gusseisen gefertigt, wodurch die Pumpe Tag für Tag problemlos läuft. Die Pumpe hat eine stark erhöhte maximale Eintauchtiefe aufgrund einer mechanischen Dichtung, die gegen hohen Druck resistent ist. Das Laufrad ist halboffen und besteht aus einer hochchromhaltigen Legierung, die mit einer Verschleißplatte (Sphäroguss) versehen ist, um abrasiven Stoffen zu widerstehen.

Der Guss des Auslasskanals ist Teil des Motorgehäuses, was zu einer effektiven Motorkühlung führt.

Modelle mit einem Auslass bis zu 80mm / 3" verfügen über eine Auslassöffnung mit zwei Positionen, die es dem Benutzer ermöglicht, den Abflussschlauch in horizontaler oder vertikaler Richtung zu positionieren, um ein Knicken des Schlauchs zu vermeiden. Dieselben Modelle werden mit einem BSP-Gewindeadapter geliefert.

Der Motor ist hermetisch abgedichtet und verfügt über einen eingebauten Wärmeschutz. Die Größen SB2-22 bis SB4-37 können mit einem Füllstandssensor ausgestattet werden, der mit (E) gekennzeichnet ist.

Abmessungen

Modell (50 Hz)	Höhe (H)	Breite (W)	Gewicht (net)	Anschluss (ød)	BSP Gewinde (ød)	Mindestwasserhöhe (W1)
	mm	mm	Kg	mm	in	mm
SB2(E)-22	**505 (582)**	235 (235)	39 (44)	50 (50)	2	120 (120)
SB3(E)-22	**505 (582)**	235 (235)	39 (44)	80 (80)	3	120 (120)
SB2(E)-37	**629 (707)**	283 (283)	63 (71)	50 (50)	2	150 (150)
SB3(E)-37	**629 (707)**	283 (283)	63 (71)	80 (80)	3	150 (150)
SB4(E)-37	**629 (707)**	283 (283)	63 (72)	100 (100)	4	150 (150)
SB4-55	**590**	283	77	100	4	150
SB4-75	**676**	330	106	100	4	190
SB6-75	**676**	330	108	150	6	190
SB6-11	**695**	373	139	150	6	139

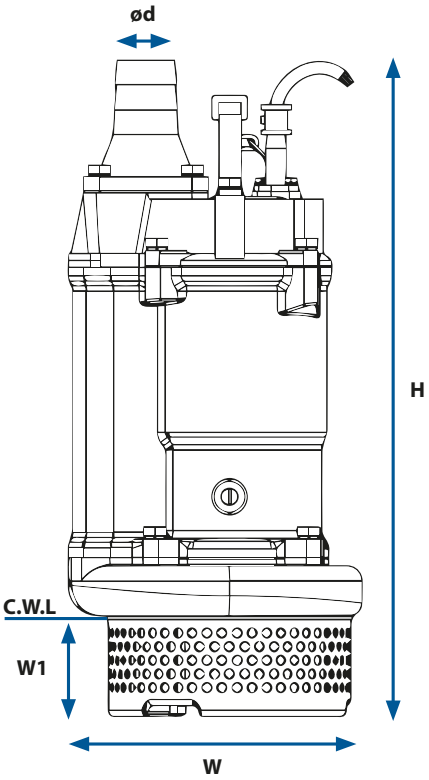

Technische Daten

Model 50 Hz	Niveau-Regelung	Leistung	Spannung	Fördermenge Nennleistung		Förderhöhe Nennhöhe	Fördermenge Max.		Förderhöhe Max.	Laufrad Durchgang	Maximale Tauchtiefe
		kW	V	m³/h	l/min	m	m³/h	l/min	m	mm	m
SB2(E)-22	(E) Sensor	2.2	400	18	300	20	33	550	26	8.5	25
SB3(E)-22	(E) Sensor	2.2	400	36	600	11	55	920	19	8.5	25
SB2(E)-37	(E) Sensor	3.7	400	12	200	30	33	550	34	8.5	25
SB3(E)-37	(E) Sensor	3.7	400	30	500	20	55	920	29	8.5	25
SB4(E)-37	(E) Sensor	3.7	400	60	1000	11.5	90	1500	18.5	8.5	25
SB4-55	-	5.5	400	60	1000	16	105	1750	23	8.5	25
SB4-75	-	7.5	400	48	800	30	84	1400	40	11.5	25
SB6-75	-	7.5	400	90	1500	15	124.8	2080	31	19.5	25
SB6-11	-	11	400	102	1700	22	147	2450	32	19.5	25

Kurzdaten

Fördermenge	max. 147 m³/h
Förderhöhe	max. 40 m
Leistung:	1,5-11 kW, dreiphasig 400 V ± 10 %, 50 Hz
Isolationsklasse:	F
Schutzklasse:	IP 68
Druckanschluss:	50/ 89/ 100 /150 mm
Wassertemperatur:	Bis zu 40 °C
Kabellänge	8 m
Wassertiefe:	max. 25 m

Leistungskurven - 50 Hz, 2850 U/min

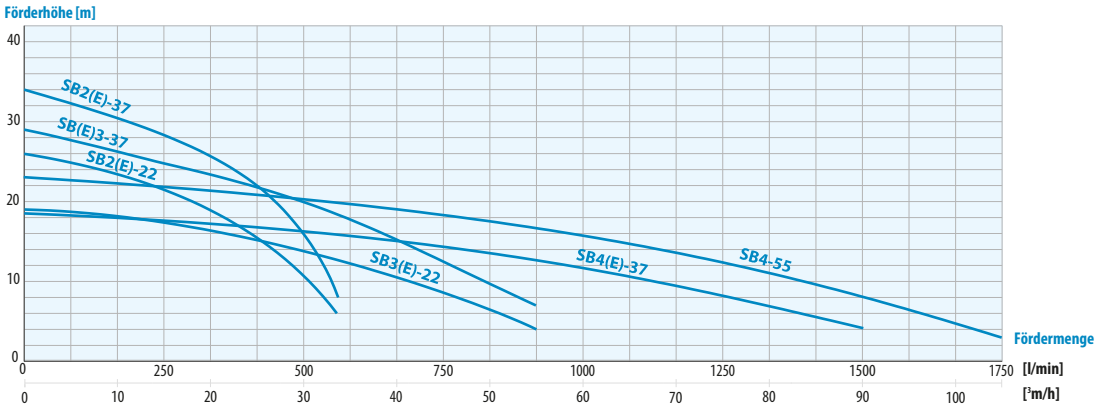

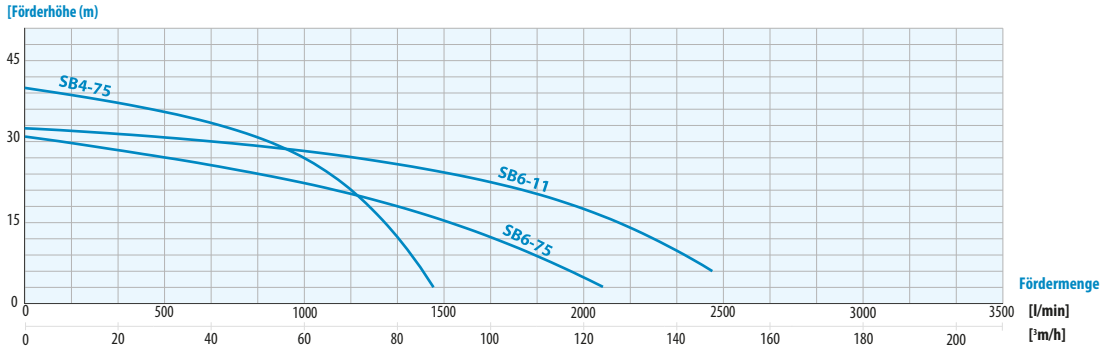

tapflo®

SFA

Schlam-/Abwasser

Die tapflo® Tauchpumpe

Pumpen für die Förderung von Gülle, Schlamm, Bentonit und sandhaltigem Wasser, die häufig in Bergwerken und Steinbrüchen, im Bauwesen, im Tunnelbau, in der industriellen Verarbeitung und in Mietflotten eingesetzt werden

SFA-Reihe

Tapflo SFA ist eine effektive, kompakte und handgehaltene Pumpe für schlammiges Wasser. Laufrad und Rührwerk sind aus einer starken Chromlegierung gefertigt, um Sand und abrasiven Materialien zu widerstehen. SFA wird mit einem Schwimmerschalter zur Niveauregulierung geliefert, der Energie spart und die Bedienung erleichtert, sowie mit einem optionalen BSP-Gewindeadapter, der anstelle eines Schlauchanschlusses verwendet werden kann.
Ein Halbwirbel-Laufrad in Kombination mit einem Schneidwerk minimiert die Schlammverstopfung.

Kurzdaten

Fördermenge	max. 13,2 m³/h
Förderhöhe	max. 13 m
Leistung:	0.55 kW, einphasig 230V ± 10 %, 50 Hz
Isolationsklasse:	F
Schutzklasse:	IP 68
Druckanschluss:	50 mm / 2"
Wassertemperatur:	Bis zu 40 oC
Kabellänge	8 m
Wassertiefe:	max. 10 m

Abmessungen

Modell (50 Hz)	Höhe (H)	Breite (W)	Gewicht (net)	Anschluss (ød)	BSP Gewinde (ød)	Mindestwasserhöhe (W1)
	mm	mm	Kg	mm	in	mm
SFA2F-05P	405	237	15.5	50	2	95

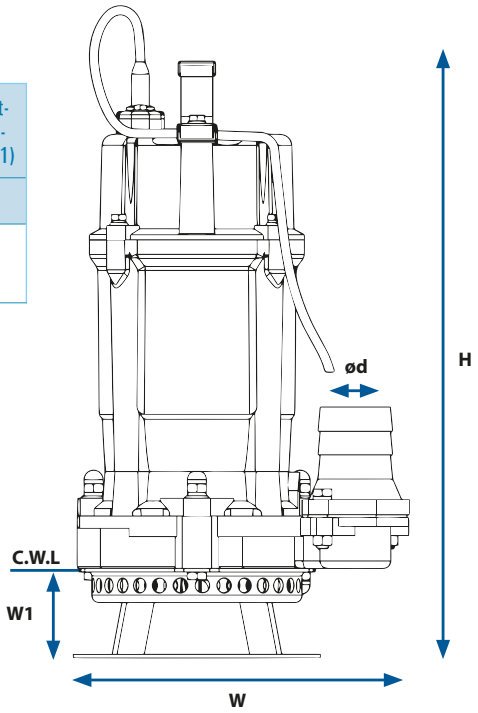

Technische Daten

Model 50 Hz	Niveau-Regelung	Leistung	Spannung	Fördermenge Nennleistung		Förderhöhe Nennhöhe	Fördermenge Max.		Förderhöhe Max.	Laufrad Durchgang	Maximale Tauchtiefe
		kW	V	m³/h	l/min	m	m³/h	l/min	m	mm	m
SFA2F-05P	Schwimmer	0.55	220	8	133	8	13.2	220	13	9	10

Leistungskurven - 50 Hz, 2850 U/min

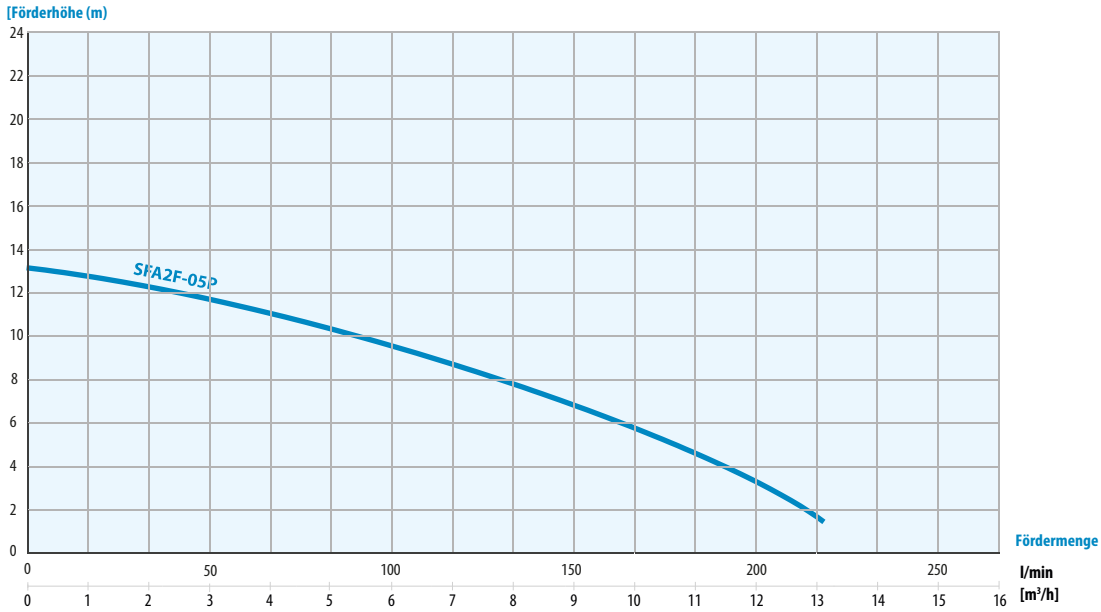

SBA

Schlam-/Abwasser

Serie SBA

Die Tapflo SBA ist eine schwere Gülle- und Schlammpumpe aus Gusseisen, deren Basis die SB-Serie ist. Die SBA ist mit einem Rührwerk ausgestattet, das die reibungslose Ansaugung der gepumpten Flüssigkeit unterstützt.

Die Konstruktion mit seitlichem Durchfluss und Auslass von oben hält den Motor kühl, auch wenn die Pumpe kontinuierlich mit freiliegendem Motor in der Luft betrieben wird, und erleichtert die Platzierung der Pumpe auf engem Raum.

Die SBA verfügt über eine Auslassöffnung mit zwei Positionen, die es dem Benutzer ermöglicht, den Auslassschlauch in horizontaler oder vertikaler Richtung zu positionieren, um ein Knicken des Schlauchs zu vermeiden. Die Pumpe wird mit einem BSPGewindeadapter geliefert.

Laufrad und Rührwerk sind aus einer starken Chromlegierung gefertigt, die abrasiven Stoffen standhält, und ein Halbwirbelrad in Kombination mit dem Rührwerk minimiert Verstopfungen.

Die SBA kann mit einem Niveausteuerungssensor ausgestattet werden, der mit (E) gekennzeichnet ist.

Kurzdaten

Fördermenge	max. 60 m³/h
Förderhöhe	max. 30 m
Leistung:	2,2/3,7 kW, dreiphasig 400 V ± 10 %, 50 Hz
Isolationsklasse:	F
Schutzklasse:	IP 68
Druckanschluss:	50/ 80 mm
Wassertemperatur:	Bis zu 40 oC
Kabellänge	8 m
Wassertiefe:	max. 25 m

Abmessungen

Modell (50 Hz)	Höhe (H)	Breite (W)	Gewicht (net)	Anschluss (ød)	BSP Gewinde (ød)	Mindestwasserhöhe (W1)
	mm	mm	Kg	mm	in	mm
SBA2(E)-22	557 (629)	234 (235)	40 (46)	50 (50)	2	135 (135)
SBA3(E)-37	636 (720)	283 (283)	64 (72)	80 (80)	3	165 (165)

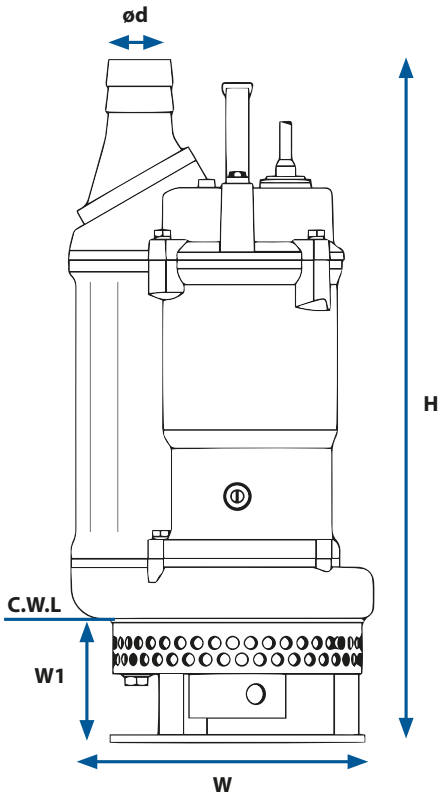

Technische Daten

Model 50 Hz	Niveau-Regelung	Leistung	Spannung	Fördermenge Nennleistung		Förderhöhe Nennhöhe	Fördermenge Max.		Förderhöhe Max.	Laufrad Durchgang	Maximale Tauchtiefe
		kW	V	m³/h	l/min	m	m³/h	l/min	m	mm	m
SBA2(E)-22	(E) Sensor	2.2	400	18	300	19	30	500	25	10	25
SBA3(E)-37	(E) Sensor	3.7	400	30	500	20	60	1000	30	10	25

Leistungskurven - 50 Hz, 2850 U/min

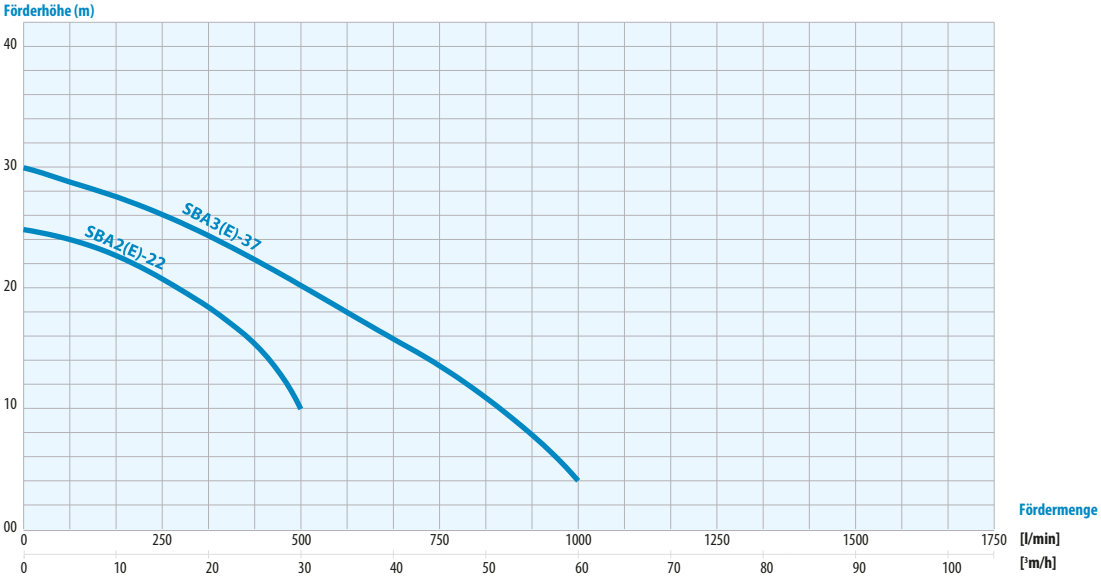

STEINLE

Auszug aus unserem Lieferprogramm

Druckluftmembranpumpen und Zubehör

PE & PTFE-Pumpen

Metallpumpen

Hygienic-Design

EHEDG aseptische Pumpen

Aktive Pulsations-dämpfer

Systeme & Zubehör

Fahrwagen

Filterpressenpumpen

TF Filterpressen-pumpen

FP Filterpressen-pumpen

Elektrische Membranpumpen

Baureihe TE

Kreiselpumpen

CTI & CTH Kreiselpumpen

CTS selbstansaugende Kreiselpumpen

CTV vertikale Kreiselpumpen

CTM magnetische Kreiselpumpen

CTX

Fahrwagen

SYSTEM CERTIFICATION SGS ISO 9001 TÜV SAAR

STEINLE INDUSTRIEPUMPEN GMBH
Fichtenstr. 113 · D-40233 Düsseldorf · Tel. +49 (0)211/30 20 55-0
Fax +49 (0)211/30 20 55 11 · info@steinle-pumpen.de · www.steinle-pumpen.de

© 5/2022 Steinle Industriepumpen GmbH; tapflo Tauchpumpen; Änderungen vorbehalten